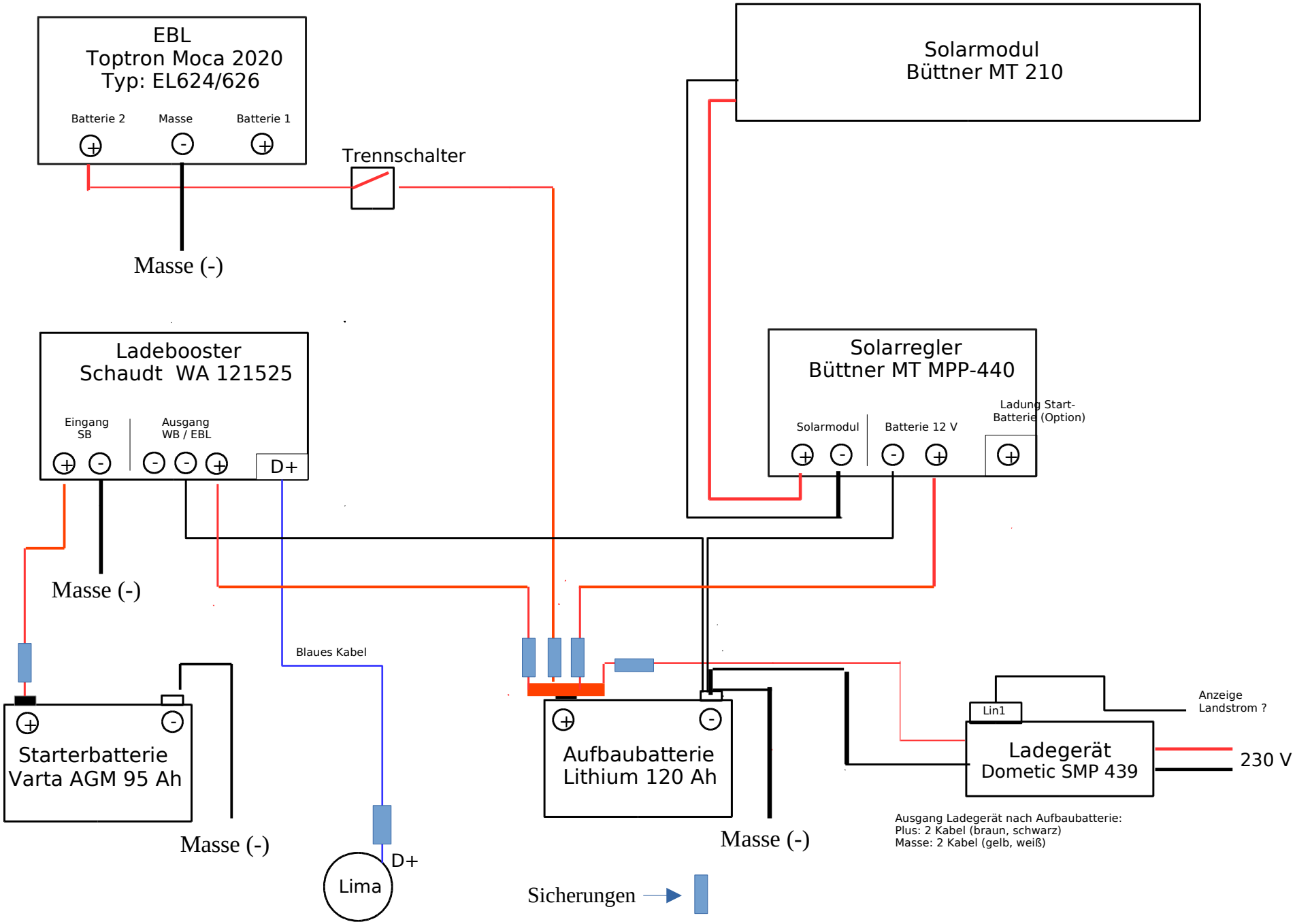Hobby Optima Ontour Edition V65 GE 2020
(Stand März 2026)